## poz. N3.4
szt. 1

UWAGA !!! Zbrojenie trzpienia poz. T5 odgiąć do górnego zbrojenia belki.

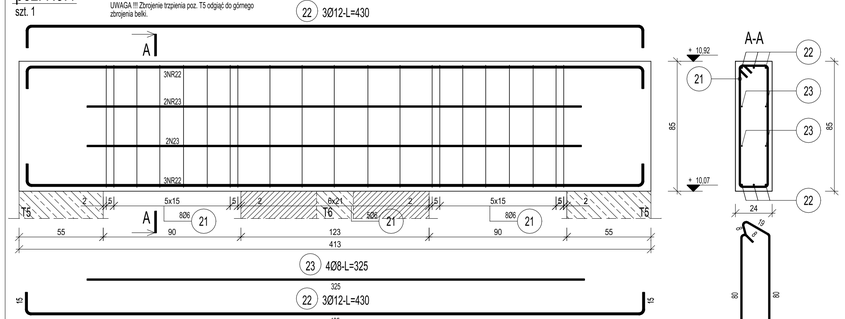


## poz. N3.2
szt. 1

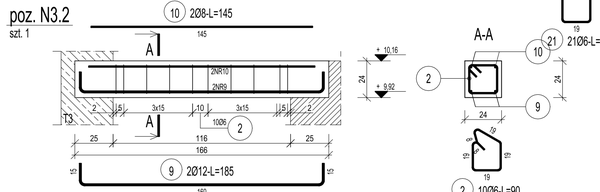


## poz. N3.3
szt. 2

UWAGA !!! Zbrojenie trzpienia poz. T5 odgiąć do górnego zbrojenia belki.

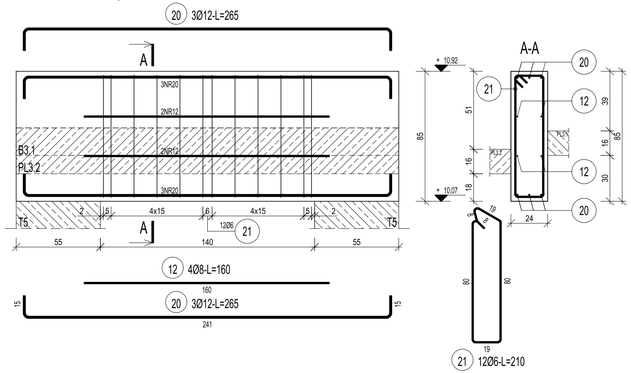


## poz. N3.1
szt. 5

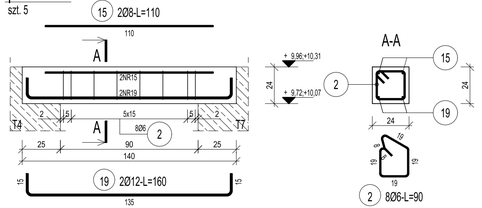


## poz. N3.5
szt. 1

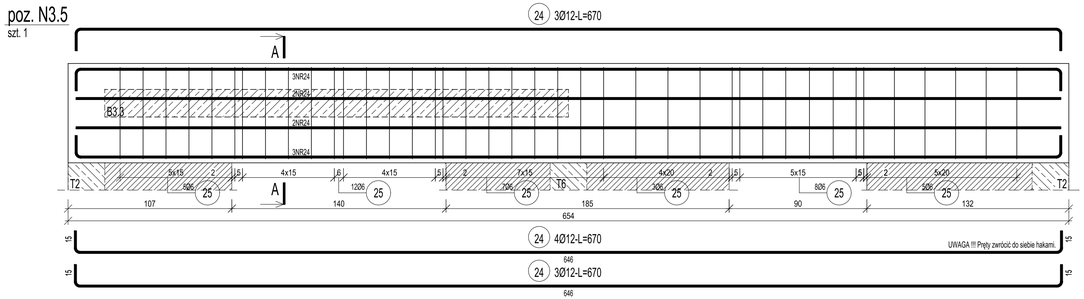


## poz. W1
178,8 mb

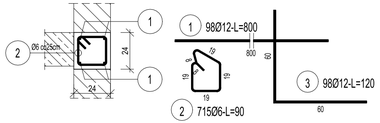


DETAL UCIĄGLENIA ZBROJENIA WIENCA W NAROŻACH




## ZESTAWIENIE STALI

| Nr pręta | Ø | Stal | Długość pręta | Liczba prętów na 1 poz. | Liczba pozycji | Liczba prętów łącznie | Długość łączna B500SP Ø6 | Ø8 | Ø12 | Ø16 |
|---|---|---|---|---|---|---|---|---|---|---|
| [-] | [mm] | [-] | [m] | [szt] | | | [m] | | | |
| N3.1 | | | | | | | | | | |
| 2 | 6 | B500SP | 0,90 | 8 | 5 | 40 | 36,00 | | | |
| 15 | 8 | B500SP | 1,10 | 2 | 5 | 10 | | 11,00 | | |
| 19 | 12 | B500SP | 1,60 | 2 | 5 | 10 | | | 16,00 | |
| N3.2 | | | | | | | | | | |
| 2 | 6 | B500SP | 0,90 | 10 | 1 | 10 | 9,00 | | | |
| 9 | 12 | B500SP | 1,85 | 2 | 1 | 2 | | | 3,70 | |
| 10 | 8 | B500SP | 1,45 | 2 | 1 | 2 | | 2,90 | | |
| N3.3 | | | | | | | | | | |
| 12 | 8 | B500SP | 1,60 | 4 | 2 | 8 | | 12,80 | | |
| 20 | 12 | B500SP | 2,65 | 6 | 2 | 12 | | | 31,80 | |
| 21 | 6 | B500SP | 2,10 | 12 | 2 | 24 | 50,40 | | | |
| N3.4 | | | | | | | | | | |
| 21 | 6 | B500SP | 2,10 | 21 | 1 | 21 | 44,10 | | | |
| 22 | 12 | B500SP | 4,30 | 6 | 1 | 6 | | | 25,80 | |
| 23 | 8 | B500SP | 3,25 | 4 | 1 | 4 | | 13,00 | | |
| N3.5 | | | | | | | | | | |
| 24 | 12 | B500SP | 6,70 | 10 | 1 | 10 | | | 67,00 | |
| 25 | 6 | B500SP | 1,90 | 40 | 1 | 40 | 76,00 | | | |
| PD3.1 | | | | | | | | | | |
| 45 | 16 | B500SP | 7,35 | 6 | 1 | 6 | | | | 44,10 |
| 46 | 16 | B500SP | 6,40 | 4 | 1 | 4 | | | | 25,60 |
| 47 | 16 | B500SP | 5,75 | 3 | 1 | 3 | | | | 17,25 |
| 48 | 16 | B500SP | 4,00 | 14 | 1 | 14 | | | | 56,00 |
| 49 | 16 | B500SP | 10,10 | 12 | 1 | 12 | | | | 121,20 |
| 50 | 8 | B500SP | 9,65 | 12 | 1 | 12 | | 115,80 | | |
| 68 | 8 | B500SP | 1,55 | 277 | 1 | 277 | | 429,35 | | |
| 69 | 16 | B500SP | 6,85 | 6 | 1 | 6 | | | | 41,10 |
| 70 | 16 | B500SP | 5,00 | 4 | 1 | 4 | | | | 20,00 |
| 71 | 16 | B500SP | 6,85 | 3 | 1 | 3 | | | | 20,55 |
| PD3.2 | | | | | | | | | | |
| 72 | 16 | B500SP | 7,45 | 6 | 2 | 12 | | | | 89,40 |
| 73 | 16 | B500SP | 6,10 | 3 | 2 | 6 | | | | 36,60 |
| 74 | 8 | B500SP | 6,80 | 3 | 2 | 6 | | 40,80 | | |
| 75 | 8 | B500SP | 1,30 | 102 | 2 | 204 | | 265,20 | | |
| PD3.3 | | | | | | | | | | |
| 76 | 16 | B500SP | 8,95 | 6 | 2 | 12 | | | | 83,40 |
| 77 | 16 | B500SP | 5,55 | 3 | 2 | 6 | | | | 33,30 |
| 78 | 8 | B500SP | 6,25 | 3 | 2 | 6 | | 37,50 | | |
| 79 | 8 | B500SP | 1,20 | 100 | 2 | 200 | | 240,00 | | |
| PD3.5 | | | | | | | | | | |
| 80 | 12 | B500SP | 4,40 | 6 | 1 | 6 | | | 26,40 | |
| 81 | 12 | B500SP | 3,30 | 2 | 1 | 2 | | | 6,60 | |
| 82 | 8 | B500SP | 1,00 | 33 | 1 | 33 | | 33,00 | | |
| PD3.6 | | | | | | | | | | |
| 83 | 12 | B500SP | 3,80 | 6 | 1 | 6 | | | 22,80 | |
| 84 | 12 | B500SP | 2,70 | 2 | 1 | 2 | | | 5,40 | |
| 85 | 8 | B500SP | 1,10 | 30 | 1 | 30 | | 33,00 | | |
| W1 | | | | | | | | | | |
| 1 | 12 | B500SP | 8,00 | 98 | 1 | 98 | | | 784,00 | |
| 2 | 6 | B500SP | 0,90 | 715 | 1 | 715 | 643,50 | | | |
| 3 | 12 | B500SP | 1,20 | 98 | 1 | 98 | | | 117,60 | |
| Razem długość prętów | | | | | [mb] | | 859,00 | 1234,35 | 1107,10 | 588,50 |
| Masa jednostkowa | | | | | [kg/mb] | | 0,222 | 0,395 | 0,888 | 1,578 |
| Masa prętów dla danej średnicy | | | | | [kg] | | 190,7 | 487,6 | 983,1 | 928,7 |
| Masa łącznie | | | | | [kg] | | | | 2590,1 | |

UWAGA : Sumaryczna długość prętów jest długością rzeczywistą w osi pręta metodą ib wg PN-EN ISO 3766:2006.

| AUTOR ZMIAN | ZAKRES ZMIAN | DATA | REWIZJA |
|---|---|---|---|
| | | | |

BETON: C20/25
OTULINY: 25mm
STAL ZBROJ.: B500SP


Jednostka projektowa
Pracownia RUKA projekt sp. z o.o.
59-220 Legnica, ul. Wojska Polskiego 1/5

PRACOWNIA RUKA PROJEKT


Nazwa i adres inwestycji
BUDYNEK MIESZKALNY WIELORODZINNY
dz. nr 84/5 obręb 0003 Nowy Zdrój, Polanica-Zdrój

Nazwa i adres inwestora
SIM Sudety Sp. z o. o.
57-300 Kłodzko, Pl. Bolesława Chrobrego 1

Tytuł rysunku
# WIEŃCE, BELKI - PODDASZE POZ. W1, N3.1-3.5

| Projektował | Nr uprawnień | Podpis | Specjalność |
|---|---|---|---|
| mgr inż. Bartosz Karamon | 200/DOŚ/09 | | KONSTRUKCYJNO-BUDOWLANA |
| **Sprawdził** | **Nr uprawnień** | **Podpis** | **Specjalność** |
| mgr inż. Marcin Zaborowski | 208/DOŚ/09 | | KONSTRUKCYJNO-BUDOWLANA |

| Stadium | Data | Branża | Skala | Nr rys. |
|---|---|---|---|---|
| P.T-W. | 13.05.2024 | KONSTRUKCJA | 1:20 | 17/K |